Библиотека корабельного инженера Е.Л.Смирнова

Общий вид катера проекта 191М

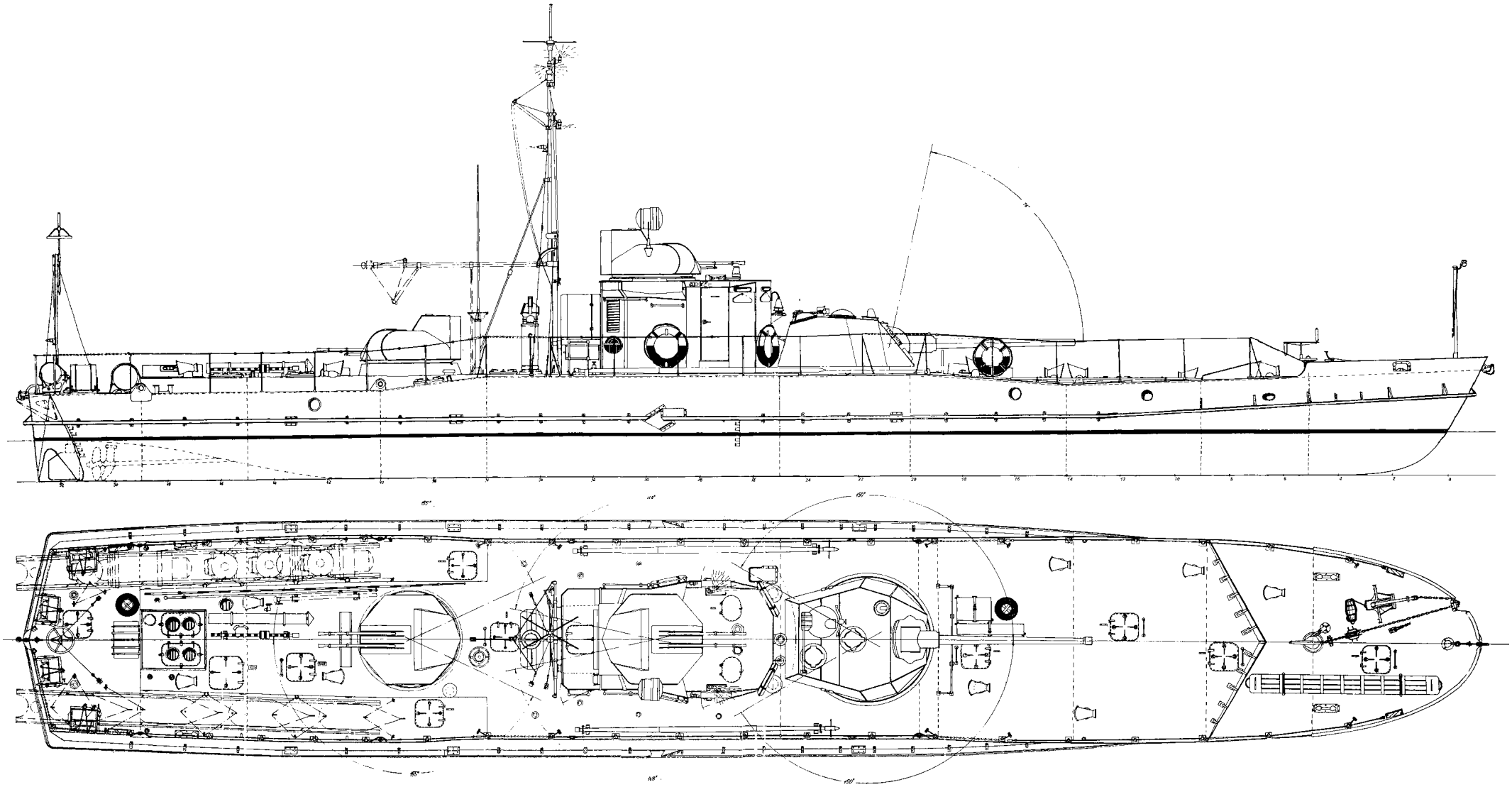

Библиотека корабельного инженера Е.Л.Смирнова

Проект 191 и 191М
Постройки Пермского завода

БРОНЕКАТЕР ТИПА «БК» МОЩНОСТЬЮ 1200-2000 э.л.с

Разрез по ДП. катера проекта 191М

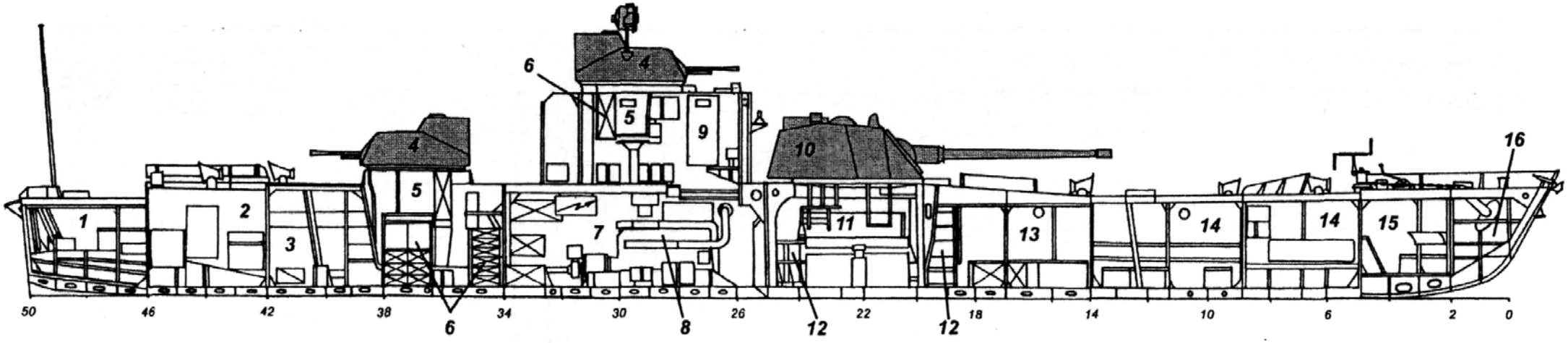

1 – ахтерпик и румпельное отделение; 2 – кладовые различного назначения; 3 – кормовой кубрик команды; 4 – спаренная установка 14,5-мм автоматов; 5 – пулеметный отсек; 6 – хранилище 14,5-мм патронов; 7 – моторный отсек; 8 – главный двигатель; 9 – боевая и ходовая рубки; 10 – универсальная установка МК-85 85-мм орудия; 11 – подбашенное отделение установки МК-85; 12 – хранилище 85-мм патронов; 13 – помещение командного состава; 14 – носовой кубрик команды; шпилевой отделение; 16 – форпик.

Теоретический чертёж катера проекта 191М

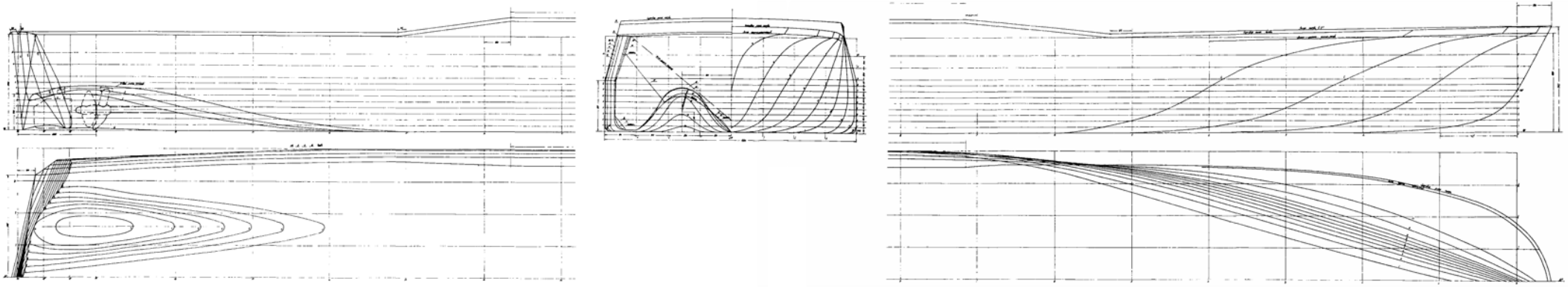

Библиотека корабельного инженера Е.Л.Смирнова

Место постройки	г.Пермь, г.Ленинград
Год постройки	1946
Автор проекта	ЦКБ-19
Главный конструктор	Ю.Ю,Бенуа
Завод-строитель	№344 и №363
Мореходность	…….
Число кораблей пр.191	1
Число кораблей пр.191М	118
Вывод из эксплуатации	70-е годы XX в

ОСНОВНЫЕ ПОКАЗАТЕЛИ[1]

Тип судна	артиллерийский бронированный катер со стальным корпусом
Район эксплуатации:	ВВП и прибрежные морские районы России
Длина	25,90 м
Ширина	4,30 м
Высота борта при миделе	1,62 м (1,60 м)[2]
Осадка	0,70 м (0,65 м)
Водоизмещение стандартное	53,35 т
Водоизмещение полное	56,50 т
Экипаж	14 чел
Автономность	957 км (980 км)
Скорость полного хода	20,8 км/час (15,9 км/час)

КОРПУС

Материал корпуса	сталь
Тип корпуса	сварной
Расположение переборок в корпусе	9

Деление на отсеки:
1 – форпик с цепным ящиком;
2 – носовой кубрик команды;
3 – носовой кубрик команды;
4 – офицерский отсек;
5 – носовой подбашенный отсек;
6 – моторное отделение;

[1] по справочнику А.С.Павлова
[2] в скобках данные для головного корабля

Библиотека корабельного инженера Е.Л.Смирнова

7 – кормовой подбашенный отсек;
8 - кормовой кубрик;
9 – отсек-кладовая;
10 – ахтерпик.

Надстройка

Материал	сталь
Тип	рубка

БРОНИРОВАНИЕ

Толщина палубной брони (цитадель)	10 мм
Толщина бортовой брони (цитадель)	14 мм
Толщина бортовой брони (оконечности)	7 мм
Толщина траверз	14 мм
Толщина крыши рубки	10 мм
Толщина стенок рубки	14 мм

ВООРУЖЕНИЕ

Тип	башенное орудие МК-85
Калибр	85 мм
Боезапас	100 выстрелов
Количество	1
Тип	МБК-191
Калибр	14,5 мм (12,7 мм)
Количество	1
Тип	спаренный пулёмёт
Калибр	14,5 мм (12,7 мм)
Количество	1

ГЛАВНЫЙ ДВИГАТЕЛЬ

Тип главного двигателя головного корабля проекта 191	четырёхтактный V-образный дизель В-2
Мощность	600 э.л.с
Число оборотов эксплуатационное	1600-1800 об/мин
Число цилиндров	12
Диаметр цилиндра	150 мм
Ход поршня	180 мм
Средняя скорость поршня	12 м/сек.
Диаметр коренной шейки	95 мм
Диаметр шатунной шейки	85 мм
Длина поршня	120 мм
Диаметр пальца	43 мм
Расход топлива	160 Г л.с/час.
Топливный насос	12-и плунжерный НК-1
Масляный насос	производительность нагнетательной секции 4740 л/час производительность двух

Библиотека корабельного инженера Е.Л.Смирнова

Водяной насос	откачивающих секций 6650 л/час центробежный производительностью 450-500 л/мин.
Число двигателей	2

Поперечные разрезы двигателя В-2

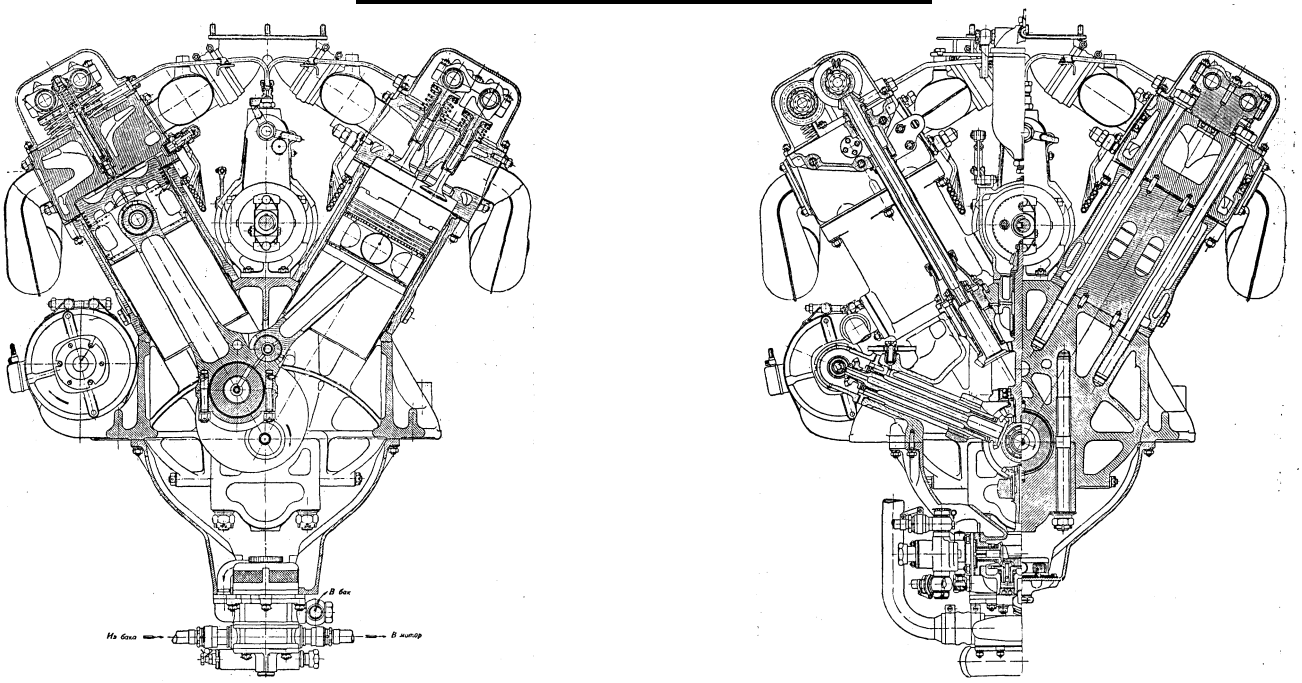

Продольный разрез двигателя В-2

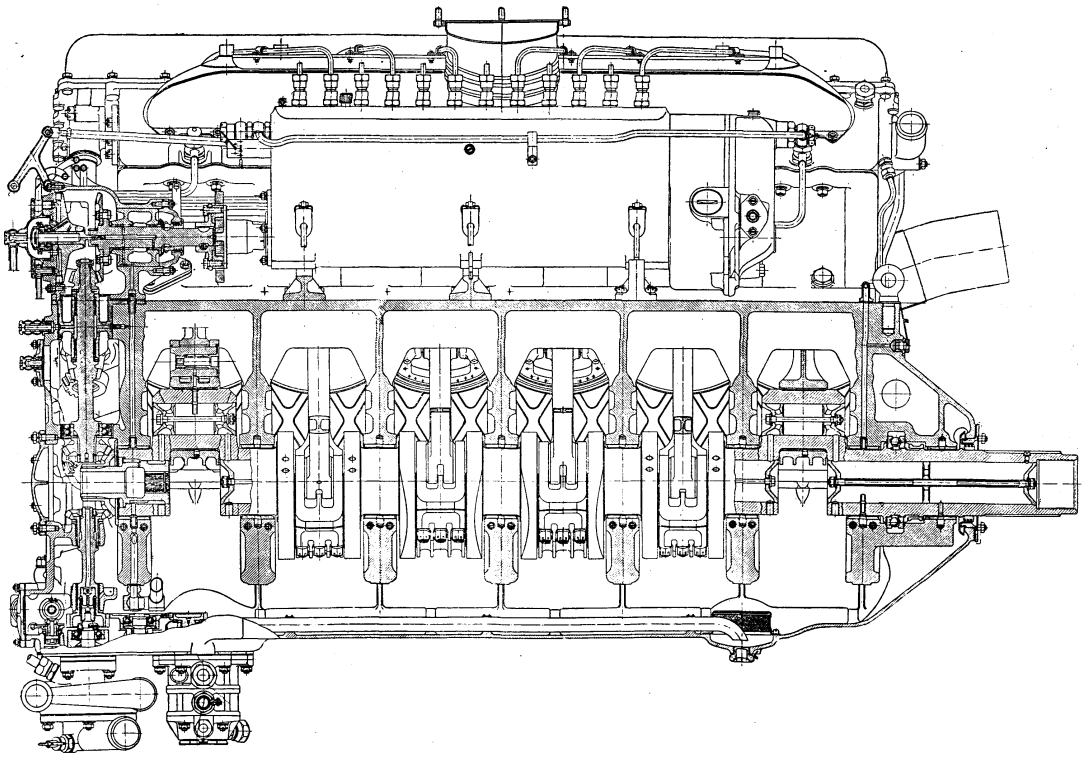

Библиотека корабельного инженера Е.Л.Смирнова

Тип главного двигателя серийного корабля проекта 191М	четырёхтактный V-образный с турбонаддувом дизель М50 (12ЧНСП 18/20)
Мощность	1000 э.л.с
Число цилиндров	12
Диаметр цилиндра	180 мм
Ход поршня	200 мм
Расход топлива	200 Г л.с/час.
Число оборотов	1600 об/мин
Масса	1,2 т
Число двигателей	2

Боковой вид двигателя М50

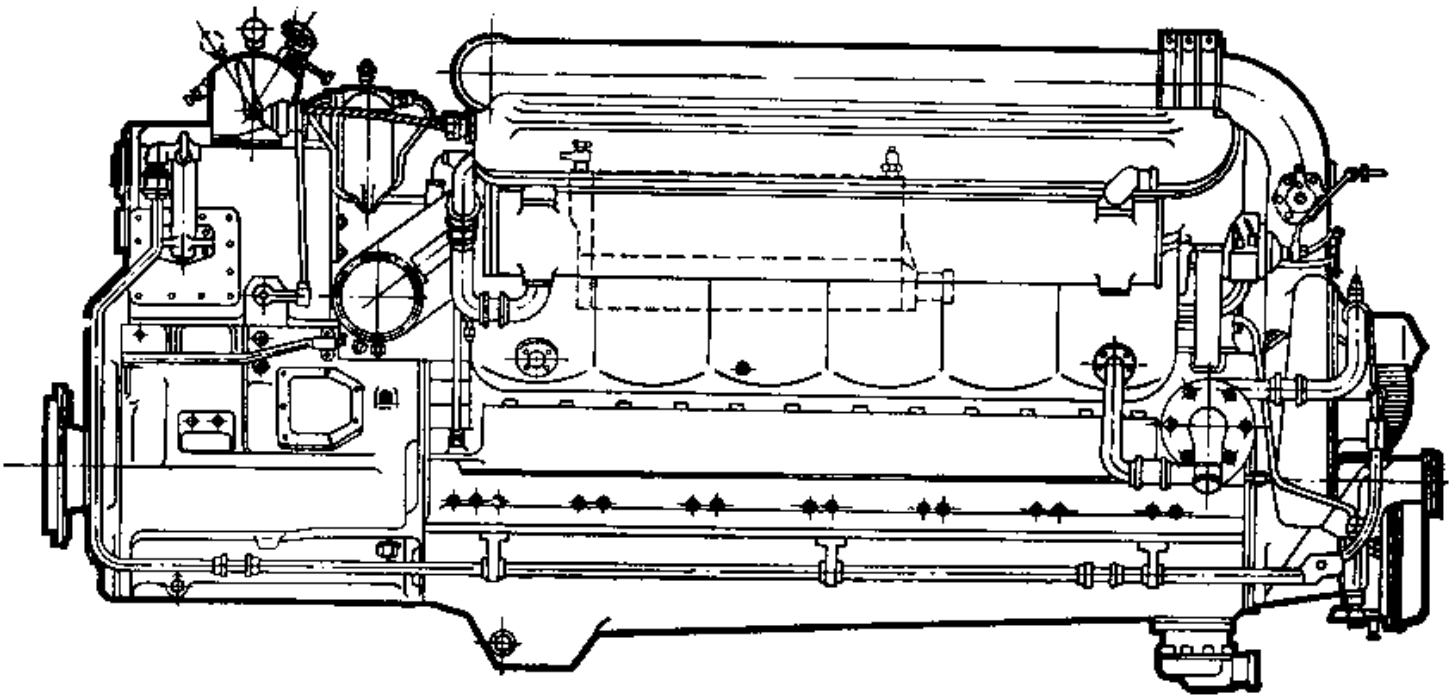

Тип передачи	реверс-редукторная
Вспомогательный агрегат	
Тип	дизель- генератор
Мощность	6,5 кВт
Количество	3
Вспомогательный агрегат	
Тип	дизель- генератор
Мощность	1,0 кВт
Количество	1

ВАЛОПРОВОД И ДВИЖИТЕЛЬ

Валы	
Гребной	2 шт.
Упорный	2 шт.

Библиотека корабельного инженера Е.Л.Смирнова

Тип движителя	гребной винт
Расположение	в открытых туннелях
Число движителей	2

ЭЛЕКТРОСТАНЦИЯ

Источники электроэнергии
- дизель-генераторы;
- аккумуляторные батареи.

СИСТЕМЫ И ТРУБОПРОВОДЫ

Судно оборудовано:
- трубопроводами топлива, масла и водяного охлаждения дизелей;
- газоотводным трубопроводом;
- системой балластно-осушительной;
- системой водяного пожаротушения;
- системой водоснабжения;
- сточно-фановой системой;
- вентиляцией МО;
- вентиляцией помещений в корпусе и рубке.

Топливо	дизельное
Запас	3,3 т (3,15 т)

РУЛЕВОЕ УСТРОЙСТВО

Рули

Тип	подвесной балансирный
Количество	2

ЯКОРНОЕ УСТРОЙСТВО

Тип якорей	Матросова
Число якорей	1
Якорный механизм	ручной шпиль

ШВАРТОВНОЕ УСТРОЙСТВО

Кнехт	4 шт.
Киповые планки с роульсами	4 шт.
Канат	стальной и капроновый

МАЧТОВОЕ УСТРОЙСТВО

Мачта	1 шт.
Флагшток носовой	1 шт.
Флагшток кормовой	1 шт.

СИГНАЛЬНЫЕ СРЕДСТВА

Световые - сигнально-отличительные фонари

Топовый	2 шт.

Библиотека корабельного инженера Е.Л.Смирнова

Круговой	1 шт.
Бортовой зелёный	1 шт.
Бортовой красный	1 шт.
Кормовой	3 шт.
Прожектор	1 шт.

Звуковые

Рында	1 шт.
Электросерена	1 шт.

СПАСАТЕЛЬНЫЕ СРЕДСТВА

Спасательные приборы

Тип — спасательные круги и нагрудники

РАДИОНАВИГАЦИОННЫЕ СРЕДСТВА

Тип	радиостанция
Количество	2
Тип	компас магнитный КИ-11
Количество	2
Тип	ручной лот
Количество	1

ПРОТИВОПОЖАРНЫЙ ИНВЕНТАРЬ

Огнетушители, багор, лом пожарный, кошма, ящик с песком, вёдра пожарные, топор пожарный.

Список кораблей

(с 1965 г переклассифицированы в артиллерийские катера с обозначением «АК»)

Название	Год пост-ройки	Номер	Дислокация	Примечание
БК-166	1946			
БК-167	1947			
БК-168				
БК-169				
БК-170				
БК-171				
БК-172				
БК-173				
БК-174				
БК-275				
БК-276				
БК-277				
БК-278				
БК-279				
БК-280				
БК-281				
БК-282				

Библиотека корабельного инженера Е.Л.Смирнова

БК-283				
БК-284				
БК-285				
БК-286				
БК-287				
БК-288				
БК-289				
БК-290				
БК-291				
БК-292				
БК-293				
БК-294				
БК-295				
БК-296				
БК-297				
БК-298				
БК-299				
БК-300				
БК-491				
БК-492				
БК-493				
БК-494				
БК-495				
БК-496				
БК-497				
БК-498				
БК-499				
БК-544				
БК-545				
БК-546				
БК-547				
БК-548				
БК-549				
БК-571				
БК-572				
БК-573				
БК-574				
БК-575				
БК-576				
БК-577				
БК-578				
БК-579				
БК-580				
БК-590				
БК-5901				
БК-592				
БК-593				

Библиотека корабельного инженера Е.Л.Смирнова

БК-594				
БК-595				
БК-596				
БК-597				
БК-598				
БК-603				
БК-604				
БК-605				
БК-606				
БК-607				
БК-608				
БК-609				
БК-610				
БК-611				
БК-612				
БК-613				
БК-614				
БК-615				
БК-617				
БК-618				
БК-617				
БК-619				
БК-620				
БК-621				
БК-622				
БК-623				
БК-624				
БК-625				
БК-626				
БК-627				
БК-628				
БК-632				
БК-633				
БК-634				
БК-925				
БК-926				
БК-927				
БК-928				
БК-928				
БК-930				
БК-931				
БК-932				
БК-933				
БК-934				
БК-935				
БК-936				
БК-937				

Библиотека корабельного инженера Е.Л.Смирнова

БК-938				
БК-939				
БК-940				
БК-941				
БК-942				
БК-943				
БК-944				
БК-945				
БК-946				
БК-947				
БК-948				
БК-949				
БК-950				
БК-951				
БК-952				
БК-953				
БК-954				
БК-955				
БК-956				
БК-957				
БК-958				
БК-959				
БК-960				

Библиотека корабельного инженера Е.Л.Смирнова

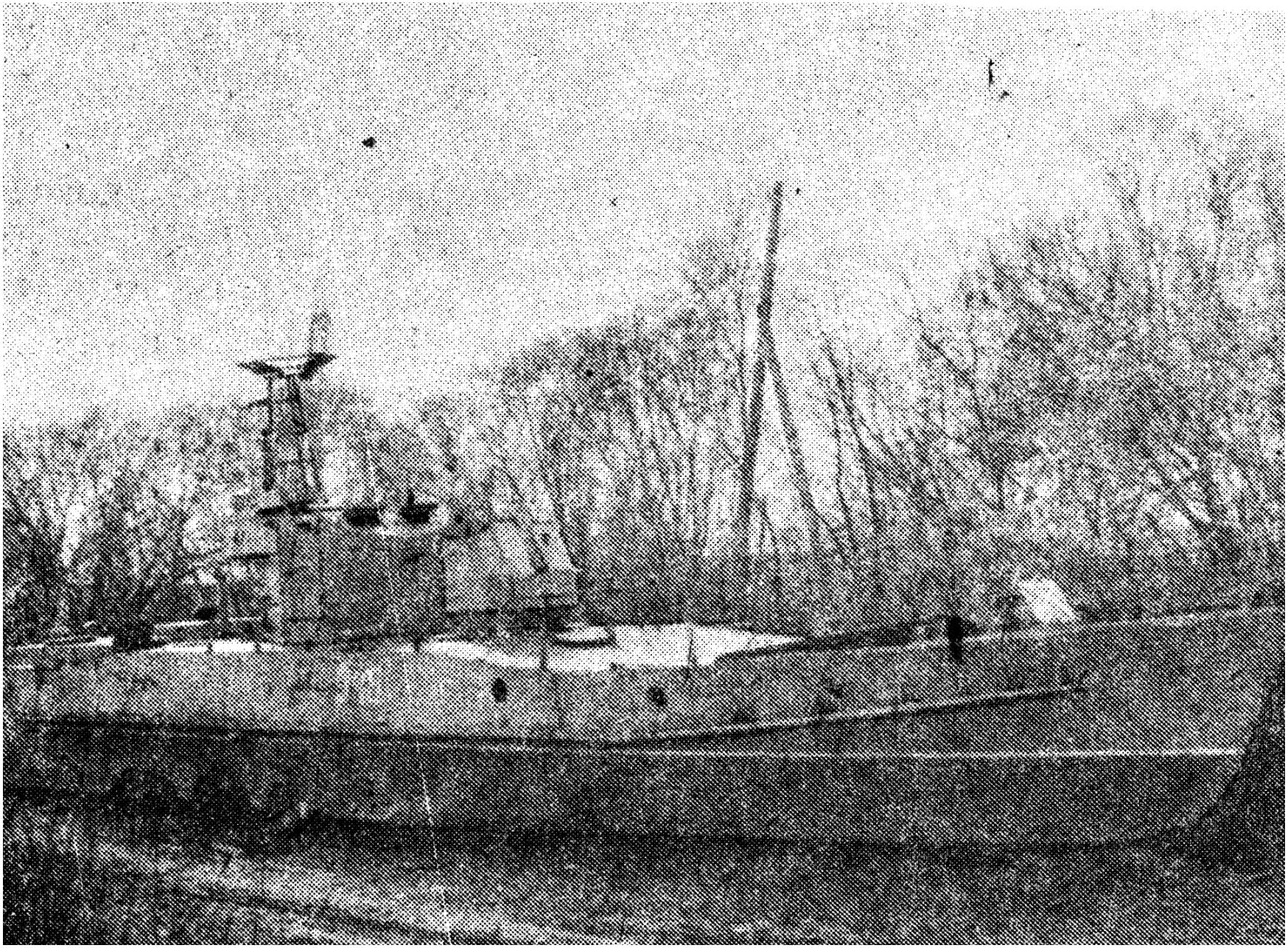

АК-946 (фотография В.В.Левченко)

Библиотека корабельного инженера Е.Л.Смирнова

Катер проекта 191М на р. Амур